№ 6 (138) 2008 WWW.KAMEPA.RU

ФОТО курьер

СПРАВОЧНО-ИНФОРМАЦИОННОЕ ИЗДАНИЕ ДЛЯ ФОТОГРАФОВ И ФОТОДИЛЕРОВ

MASTER TECHNIKA classic

В номере:

Очарование динозавра ***стр. 2***

Фотоинструменты знаменитого Линхофа. Часть 6 ***стр.15***

Очарование динозавра

Всплеск интереса к плёночной технике явление давно прогнозируемое и закономерное. Многие любители, пришедшие в фотографию с цифрокамерой, по мере приобретения опыта и возможности сопоставить результаты альтернативных технологий, нередко приходят к истокам, к серебру, меняя свою цифромыльницу, или даже камеру недешевую, скажем Nikon D100, на аналоговый аппарат. Я говорю о людях действительно увлечённых. Семейные альбомы с застольными и пляжными сюжетами 10x15 здесь ни при чём. Именно для них как раз и хороша цифра.

Трудно спорить и с бытовиками, "бомбящими" детсады и школы, и с репортёрами, для которых на первом месте оперативность и скорость трансляции информации (как Вы догадываетесь, они работают только профессиональными инструментами*). Для этих фотографов цифра - грандиозная находка.

* Серьёзные рекламодатели - великие психологи. Ими придуман гениальный слоган "полупрофессиональный ап-

Рис.1: Nikon F - первая SLR модель компании Nippon Kogaku K.K

парат", ни к чему не обязывающий продавца и лихо надувающий покупателя, который, приобретя изделие с такой характеристикой, чувствует себя причастным к таинствам клана мастеров, запросто и ежедневно творящих шедевры. Если говорить о Никоне, то его оригинальная, не дилерская классификация, термина "полупрофессиональный(ая)" не знает. Есть любительские аппараты высокого класса FM-2, FM-3, F-90, F-100, D200, D300, а есть камеры профессиональные, предназначенные для жёсткой, повседневной работы: F3, F4, F5, F6, D1, D2, D3. Они наделены совершенно иными, очень стабильными характеристиками и механизмами, имеющими предельно высокие ресурсы надёжности, которые в свою очередь определяют их стоимость, как правило, малодоступную для любителя.

Использование аналоговой камеры вовсе не означает полного исключения цифровых фаз при получении результата. Процесс увеличения и печати негатива или слайда сегодня, как правило, трансформируется в процесс сканирования плёночного оригинала, с последующей работой с полученным файлом. Результаты этого цифрового действа, даже при очень больших увеличениях получаются великолепными. Хорошо, если со сканером и фотошопом Вы работаете сами, не обращаясь к минилабу. В этом случае Вы имеете возможность заново кадрировать, работать с цветобалансом и ретушью. На последнем этапе - распечатке файла, без профессионального минилаба не обойтись. Сделать высококлассную печать на принтерах любительского уровня (даже дорогих) Вам вряд ли удастся. Да и бессмысленно держать дома дорогостоящий аппарат, исходя из тех соображений, что даже при самом благоприятном исходе съёмки, с одного ролика плёнки (36 кадров) достойных печати на формате 20х30 см, или более, могут состояться 1-2 сюжета. Правда, это моя субъективная статистика, возможно у удачливых фотографов полезный выход бывает выше. При этом Ваш принтер, требующий многих эксплуатационных затрат, большую часть времени будет отдыхать. Не рентабельно.

Как Вы понимаете, сканер для оцифровки, тоже нужен специальный. Обычный планшетник, с функцией сканирования плёночных оригиналов, здесь не годится (за исключением нескольких элитных моделей, о которых мы поговорим в одном из ближайших номеров ФотоКурьера). Необходим фильм-сканер с хорошими характеристиками (Microtek ArtixScan, Nikon CoolScan, Minolta Dimage Scan и т. п.), иначе вся затея сведётся к нулю. Он, пожалуй, основное и самое дорогостоящее звено, ведущее Вас к желаемому результату.

Надо заметить, что и приверженцев классической работы с увеличителем имеется немало, особенно когда дело касается ч/б фотографии. Здесь царят свои, особые законы.

Как выглядит сегодня вторичный фоторынок Никоновской плёночной техники?

Рис.2: Nikon F2

Характерно, что ещё год назад на прилавках московских комиссионок можно было увидеть по нескольку экземпляров, лучших на взгляд автора, автофокусных камер Nikon F4, и самых выдающихся, по мнению подавляющего большинства мировых экспертов, плёночных аппаратов Nikon F5. Причём, как те, так и другие модели можно было приобрести (в зависимости от состояния) по нынешней цене высококлассного, но всё же любительского Nikon F-100, в пределах 15 - 25 т. р. Сегодня найти Nikon F4 или F5 трудно, на прилавках их практически нет.

Очередная волна - выплеск большого количества великолепной неавтофокусной профессиональной техники Никона прошлых лет: F, F2, F3, которая ещё год-два назад была большой редкостью. Все эти диковины сопровождаются порой бросовыми ценами, характерными лишь для безалаберного российского рынка. Достаточно заметить, что на международных аукционах Nikon F2 улетает не менее цены 1000$. Конечно же, я имею в виду лишь аппараты отменной сохранности, потому как F2 или F3 истерзанные до латуни, не интересны ни практику, ни, тем более, коллекционеру. Начинающие плёночные фотографы пока достаточно вяло реагируют на это изобилие, предпочитая автофокус. Но я ничуть не сомневаюсь, что и они оценят эту технику. Не прозевать бы, конъюнктура рынка скоротечна.

Nikon F2

Nikon F хорошей сохранности - несомненная находка для коллекционера, однако в практике, по ряду причин, сегодня этот аппарат малоинтересен. Вот он-то уж, действительно, динозавр от фотографии (рис. 1). Nikon F - первая SLR модель Nippon Kogaku K.K (прежнее название компании Nikon), рождённая в 1959г. В своё время, в 1959-71гг.. он был необычайно популярен и стал символом фотожурналистики, заменив царивший на этом троне среднеформатный TLR Rolleiflex. Но речь сегодня пойдёт не о нём.

Подарив журналистам Nikon F, разработчики компании сразу же приступили к воплощению проекта следующего поколения. Десятилетняя эксплуатация Nikon F постепенно выявляла некоторые свойственные ему конструктивные и эргономические неудачи. Обратная связь журналист - конструктор уже в те времена была в компании хорошо налажена. На основе эксплуатационной статистики шлифовались новые технологии и ужесточались технические требования. В конце концов, комплекс всех усилий привел к рождению самого совершенного создания в семье механических Никонов. Осенью

Рис.3: Nikon F2 Photomic

1971 г. компания Nippon Kogaku K.K. представила Nikon F2, который возглавил ряд профессиональных аппаратов (рис. 2 и 3). Камера покорила журналистский мир, затмив собой постоянного соперника, с его аппаратом профессионального класса Canon F1. Особо надо отметить, что Nikon F2 - последняя камера про-семейства, которая собиралась вручную*.

** Замечание относится к корпусам аппаратов первых лет выпуска 1971 - 1974гг., которые шли в комплектации с призмами DE-1(рис. 02) и DP-1 (рис. 3). Эти корпуса камер, как правило, особо желанны.*

Чем же так завораживает любителей эта легендарная конструкция? Ну, прежде всего своей несокрушимостью и неисчерпаемым запасом работоспособности. Механика камеры адаптирована к жесточайшим температурным режимам (- 50 + 60 град. С). Влажные субтропики ей также нипочём. Резиновые прокладки между съёмными видоискателями и корпусом камеры препятствуют проникновению пыли и влаги. Все вышесказанное не касается работоспособности измерительной электроники, её возможности, как и питающих ее "таблеток" SR-44 (в аппарате их две) гораздо уже . Но, даже, когда отказывает тепличная электроника, и умирают батарейки, все механизмы аппарата продолжают исправно функционировать, отсекая нужные выдержки и закрывая апертуру до выбранных значений. Естественно, что в таких случаях на лютом морозе без экспонометра, спрятанного глубоко под шубой, не обойтись.

Установка более дорогих 3-х вольтовых литиевых батарей DL1/3N (CR1/3N) заметно расширяет емкостные возможности и температурный диапазон (гарантируется нормальная работа от - 40 до + 40 град. С). Подобные климатические издевательства не переносит ни одна из известных мне фотокамер, разве что Nikon F3, и то с потерей индикации дисплея. А уж об автофокусных изнеженных аппаратах и говорить не приходится.

С Nikon F2 можно использовать любую оптику из обширного арсенала Nikkor, в том числе и самые современные автофокусные объективы, конечно лишь в руч-

ном режиме. Исключение составляют лишь объективы класса "G", не оборудованные диафрагменным кольцом.

Основой всех разновидностей Nikon F2, а их не много не мало 6 штук, является один и тот же корпус, который в разные годы выпуска оснащался той, или иной сменной пентапризмой - видоискателем (рис. 4). Сменные видоискатели со встроенным экспонометром Никон называет фотомиком (Photomic).

Различные комбинации названия Nikon F2 в зависимости от комплектации и года выпуска моделей представлены в Таблице 1:

название камеры		комплектация	годы выпуска
F2		F2 + DE-1	1971- 80
F2 Photomic		F2 + DE-1	1971- 77
F2 Photomic S	F2S	F2 + DP-2	1973 -76
F2 Photomic SB	F2SB	F2 + DP-3	1977 - 80
F2 Photomic A	F2A	F2 + DP-11	1977 - 80
F2 Photomic AS	F2AS	F2 + DP-12	1977 - 80

Кроме этого в разное время выпускались камеры специального назначения: F2T, F2HS (F2 High Speed) и F2

Рис.4: Корпус F2 и две сменные пентапризмы DP-12 (слева) и DE-1

Рис.5: Титановые версии F2

NASA (для работ в космосе).

Несколько слов о специальных модификаци х.

Хотя этих моделей было выпущено ограниченное количество, упомянуть о них всё же стоит.

Nikon F2 был сделан в трех версиях титанового корпуса: F2 T без каких-либо других обозначений, F2 Titan с передней гравировкой Titan (рис. 5), и версией F2 HS, заслуживающей отдельного рассмотрения, которым в этой статье мы заниматься не будем, но, тем не менее, скажем о ней несколько слов. Впервые F2 HS появилась в 1978 г. на выставке Photokina. Она предназначалась для высокоскоростной съёмки. Основа конструкции F2 была для неё серьезно переработана. В камере использовалось неподвижное полупрозрачное зеркало, специальный мощный моторный привод и дополнительный отсек батарей. Комплекс реконструкций позволил достичь скорости съёмки 10 кадр/сек. И это состоялось почти за 20 лет до легендарной F5 (9кадр/сек., 1996г.)!

В чём же различи сменных видоискателей Nikon F2?

DE-1 - обычная пентапризма, без замера

DP-1 - пентапризма, стрелочная индикация; в качестве светодатчиков используется пара CdS фоторезисторов, располагающихся под кожухом пентапризмы и измеряющих свет на фокусировочном экране

DP-2 - пентапризма, светодиодная индикация; возможность использования дополнительных устройств для реализации режима приоритета выдержки (DS-1 и более поздний

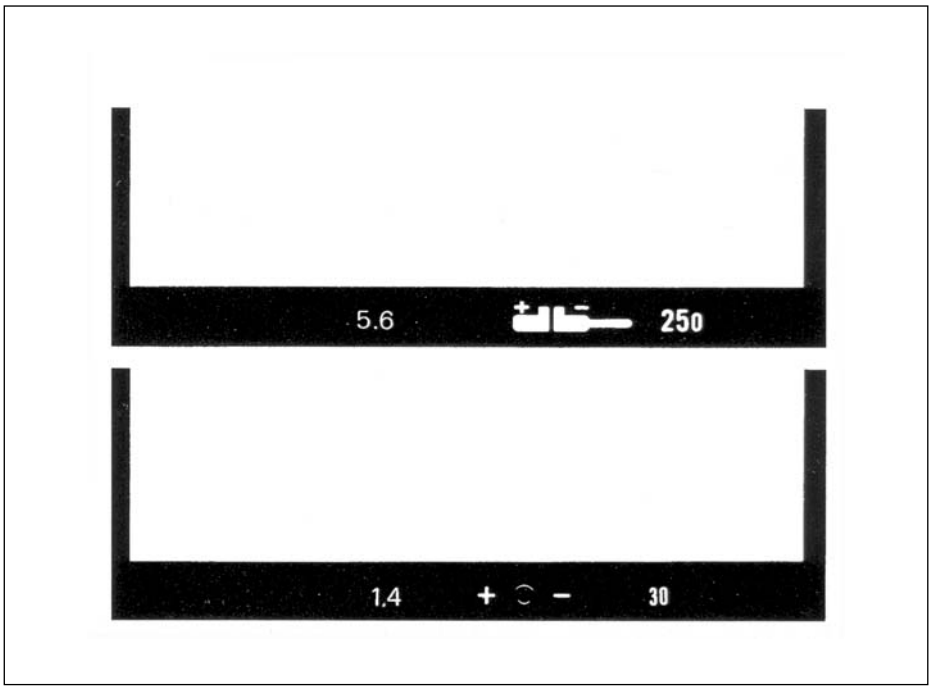

Рис.6: Все видоискатели сменных пентапризм, кроме DE-1, содержат информацию о значении установленной диафрагмы, выдержки, о правильности выбора экспозиции, или её отклонении в "+" или "-" (эта информация трактуется по-разному, в зависимости от типа используемой пентапризмы)

Рис.7: Nikon F2AS

вариант DS-2)

DP-3 - принципиально новая схема измерения на кремниевых фотодиодных ячейках

(SBC); имеется шторка окуляра, предохраняющая от попадания в призму постороннего света; обеспечивается работа с устройствами, реализующими приоритет выдержки (DS-1, DS-2)

DP-11- точная копия DP-1, но с добавленной измерительной связи AI (Automatic Indexing) объектива с камерой

DP-12 - обновленный DP-3 с AI связью

Основное преимущество видоискателей Nikon F2, перед подобными устройствами самых современных высококлассных любительских конструкций - 100% поле визирования. Это надо пощупать самому, поскольку бумажные уверения малоубедительны. Все видоискатели сменных пентапризм, кроме DE-1, содержит информацию о значении установленной диафрагмы, выдержки, о правильности выбора экспозиции, или её отклонении в "+" или "-" (эта информация трактуется по-разному, в зависимости от типа используемого фотомика) (рис. 6). В видоискателе измерительных призм имеется красный светодиод, сигнализирующий о состоянии вспышки. Индикация возможна лишь при использовании вспышки Nikon SB-1 Speedlight, соединённой со специальным контактом фотомика кабелем SC-4. Измерительные призмы Nikon F2 и Nikon F не взаимозаменяемы, а вот, фокусировочные экраны для них общие.

Как уже было замечено выше, основательным изменениям с 1971 по 1980 г. подвергался не сам корпус, а лишь сменные измерительные пентапризмы. Например, пентапризма DP3 была одной из последних, которая могла работать только с объективами, оснащёнными соединительной вилкой т. н. "кроличьими ушами". Эта вилка обеспечивает передачу камере значения диафрагмы. Объективы, ранних лет выпуска, оборудованные только такой вилкой и не имеющие другой механической связи с пентапризмой, принято классифицировать, как pre-AI или non-AI. Следующие модели пентапризм DP11 (Nikon F2A) и DP12 (Nikon F2AS) (рис. 7) обеспечивают возможность работы с объективами нового поколения, имеющими тип измерительной связи с камерой: AI/AIs (Automatic Indexing). Но со всем многочис-

Рис.8: Nikon F2S с установленным прибором DS-1, обеспечивающим режим приоритета выдержки

ленным семейством Nikkor non-AI предыдущих лет выпуска, последние работают только с ручной установкой диафрагмы.

Помимо перечисленных, имеются ещё три типа сменных видоискателей: DA-1 - пентапризма - спортивный видоискатель; DW-1- складывающийся видоискатель-шахта; и самый интересный, незаменимый при макросъёмке, или репродуцировании видоискатель "труба" DW-2, с 6-ти кратным увеличением всего поля визирования.

Существуют аксессуары для Nikon F2 способные предложить оператору режим экспозиционной полуавтоматики, с приоритетом выдержки. Они очень неуклюжи и превращают камеру в настоящего монстра (рис. 8).

Об этом экзотическом приборе DS-1 (рис. 9), и его модификациях DS-2/ DS-3/ DS-12, стоит сказать несколько слов, хотя бы потому, что само техническое решение автоматизации экспозиционных установок, уж больно неожиданно. Вероятно, мало кому, даже из искушённых знатоков, приходилось держать в руках эту штуку. Ничего подобного на камерах других производителей замечено не было.

Итак, установленный на камеру прибор управления апертурой DS-1, кроме электрических соединений с фотомиком, механически связан с диафрагменным кольцом объектива, чтобы в режиме приоритета выдержки вращать его, до момента достижения нужной экспозиции. Правильное функционирование этого робота зависит от точного соблюдения технологии сборки всего устройства. Сначала на камере укрепляется фотомик, затем прибор DS-1 и уж потом объектив. Прибор DS-1 своим кольцеобразным выступом охватывает байонет камеры и крепится в полозки для аксессуаров, под рулеткой обратной перемотки. При этом PC разъем камеры соединяется с ответной частью на приборе DS-1. Затем обычным образом устанавливается объектив, при этом его "заячьи уши" точно попадают в поводок, который и будет вращать апертурное кольцо. Двигатель прибора DS-1 имеет независимый источник питания, как внутренний, так и внешний. В режиме "A" (переключатель "A - M" расположен в нижней части прибора DS-

Рис.9: DS-1

1) время, которое необходимо двигателю, чтобы неспешно "пробежать" по всему диапазону апертур от f/1.2 до f/32, составляет 3 секунды. При использовании режима "M", двигатель прибора должен быть выключен. Двигатель DS-1 при работе испытывает значительные нагрузки, вызывая большой расход батарей. При постоянном использовании прибора в нормальных условиях, свежего комплекта питания хватает примерно на час работы.

Прибор управления апертурой DS-1, установленный на камеру увеличивает её вес на 500 г. Вообще его основное предназначение - специальные научные или технические съёмки. Мало кому придёт в голову использовать в наше время подобное устройство.

Многочисленные аксессуары Nikon F2 сегодня вряд ли кому покажутся интересными, разве что коллекционеру. Это касается и архаичных вспышек, и тяжёлых прожорливых приборов моторной группы. Для сегодняшней практики в основном интересен лишь корпус F2, независимо от того, какой пентапризмой он укомплектован. На мой взгляд, предпочтительней самый лёгкий и компактный вариант F2 + DE-1 (без замера) (рис. 2). Разыскать такую комбинацию бывает сложнее всего. Однако если Вам представится возможность купить другую комплектацию F2, советую не сомневаться и брать, независимо от работоспособности фотомика. Здесь необходимо сделать одно замечание.

Есть одна неожиданность, которая, как правило, поджидает счастливых обладателей, казалось бы, свежих камер. (Дело в том, что даже в упаковке камера претерпевает окислительные неприятности) Речь идёт о фотомиках. В схемах этих устройств присутствует потенциометр, на оси которого находится лимб установки выдержек. По углеродистому кольцу потенциометра ездят два ползунковых контакта. Система страшно незащищённая, особенно у фотомиков DP-1/ 2/ 3. Механические контакты довольно быстро окисляются. При работе они набираются грязи и начинают глючить. В результате стрелка, или светодиодный индикатор впадают в не-

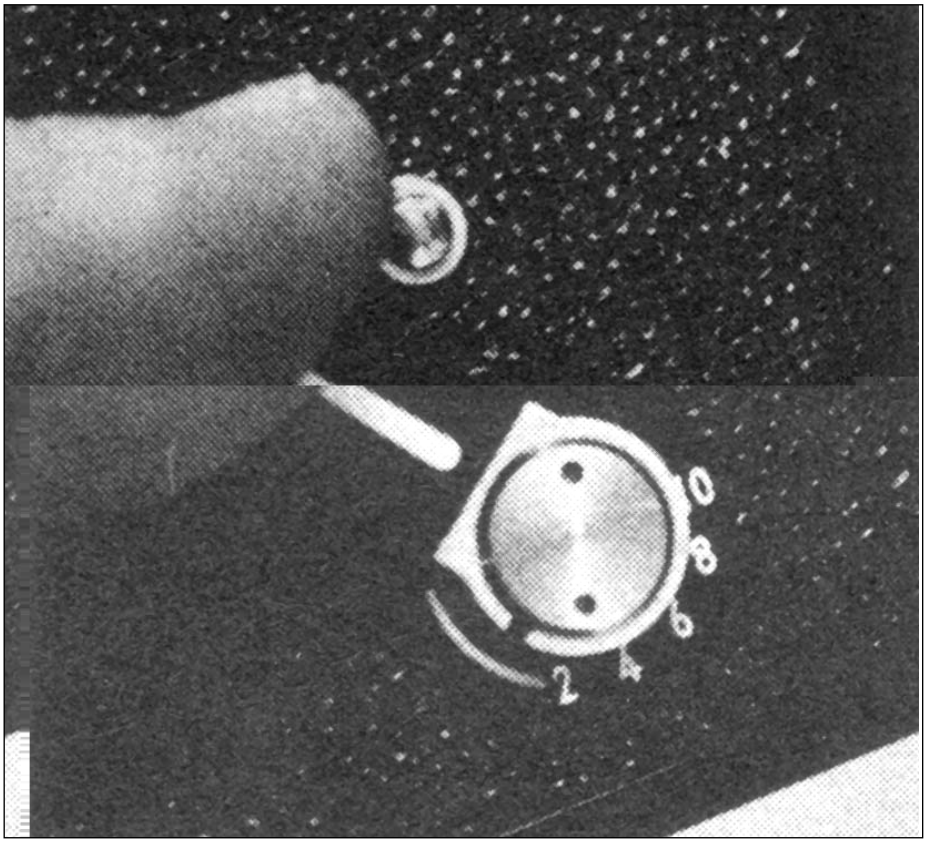

Рис.10: Рычаг, выполняющий одну из задач: 1 - взвод автоспуска; 2 - установка длительных скоростей от 10 до 2 сек.

Рис.11: С камерой F2 можно использовать плёнку с чувствительностями от 6 до 6400 ASA

которую неопределённость.

Фотомики DP-11/12 менее подвержены этой болезни, благодаря некоторым усовершенствованиям (хитроумные ползунки, золочение и т.п.). Однако этот недуг им тоже не чужд. В любом случае потеря электронного мозга (его даже мозгом не назовёшь,... так, мозжечок) ничуть не повлияет на работоспособность камеры. В сервисных мастерских неприятности, связанные с нестабильным характером экспозамера устраняются быстро и просто.

Конструкци

Затвор Nikon F2 фокальный, шторный со скоростями от 10 до 1/2000сек. Шторки, с горизонтальным движением, сделаны из протравленного титана и вероятно вечны. Сегодня, титан достаточно популярен и используется даже для изготовления высококачественных кофров для камер. Однако полвека назад, (титан стал применяться для шторок уже на модели F) применение этого материала было революционным.

Все 18 скоростей затвора от 10 сек. до 1/2000 сек., включая X (1/80сек.), B и T, имеют механическое управление. Отдельный анкерный механизм обеспечивает работу медленных скоростей от 10 сек. до 1/80 сек. Скорости от 10 до 2-х сек. задаются с помощью рычага взвода автоспуска (рис. 10), при условии, что отметка на лимбе, кольца, окружающего спусковую кнопку, установлена в положение "T". Скорости затвора от 1/80сек. до 1/2000сек. могут быть установлены бесступенчато.

С камерой F2 обеспечен ввод чувствительности плёнки от 6 до 6400 ASA (рис. 11).

В конструкции практически отсутствует пластик (этим обусловлена несгибаемость работоспособности в широчайшем температурном диапазоне). Минимальная выдержка синхронизации с электронными вспышками - 1/80сек. Это достаточно высокая скорость для конструкций затворов с горизонтальным движением шторок. Зеркало можно фиксировать в поднятом положении как при взведённом, так и при спущенном затворе.

Фотомики связаны с источником питания двумя контактами, которые находятся в их нижней части,

по обе стороны фокусировочного экрана. Батареи традиционно располагаются в нише нижнего моста. Питание включается при выдвижении рычага взвода затвора на 30 градусов от корпуса камеры.

В линейке профессиональных Никонов старушка F2 стала последней механической моделью. Любители же, в 2001 г. получили от Никона ещё один высококлассный механический подарок FM3A. Речь, правда, не идёт о чистой механике. Nikon FM3A, скорее электронно-механический конгломерат. Выпускалась камера не долго и поэтому на вторичном рынке она редкий гость. Хочется заметить, что нешуточная цена FM3A, которую раздувает неудовлетворённый спрос, не совсем адекватна её внутреннему великолепию.

Легендарная фамилия про-камер "F" уходит в историю, блеснув на прощанье совершенством Nikon F5. Правда, на прилавках ещё можно застать новые плёночные Nikon F6, однако, по мнению автора, этот несколько упрощённый вариант "пятёрки" больше ориентирован на состоятельного любителя. Жёстковстроенная пентапризма Nikon F6 это не очень удачное приобретение. Ещё ни одну профессиональную камеру Никон не лишал этой особенности, о преимуществах которой уже много говорено. Но пусть это, остаётся самым большим недочётом Nikon F6.

Машинная цветная форматная (до 30х45) печать на мониторной машине Fuji с выводом тестов Бережковская наб., д 14 тел: 979-74- 31

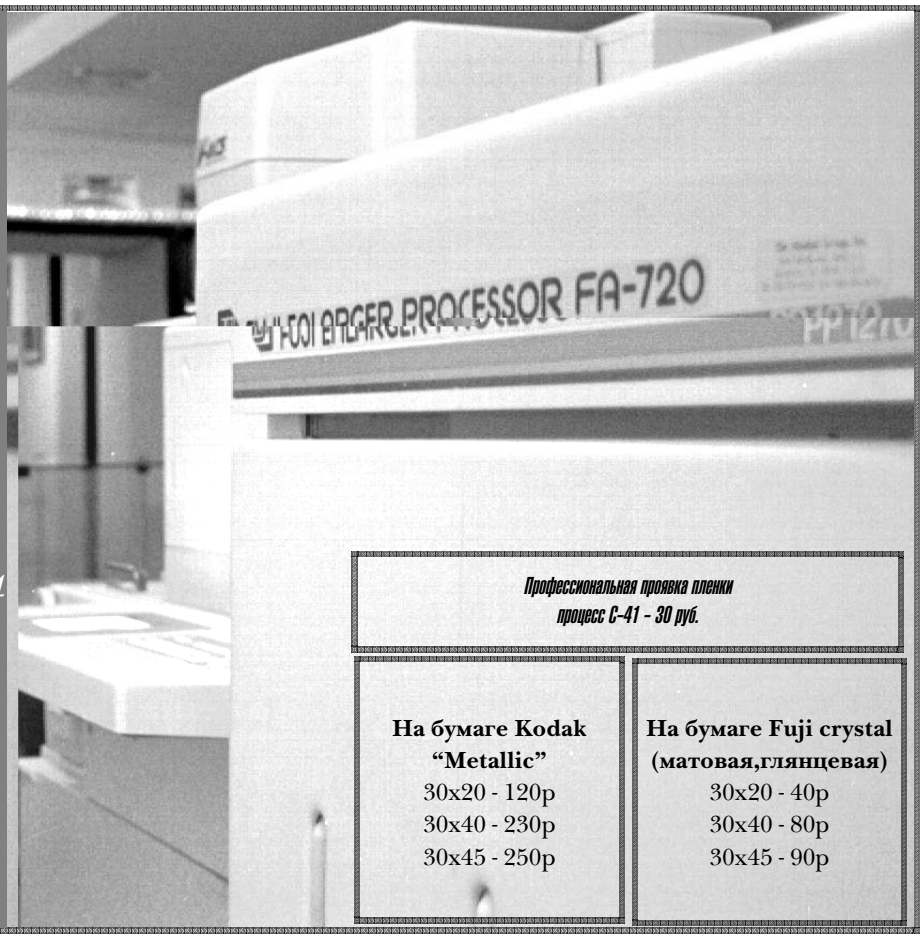

Профессиональная проявка пленки
процесс С-41 - 30 руб.

На бумаге Kodak "Metallic"
30х20 - 120р
30х40 - 230р
30х45 - 250р

На бумаге Fuji crystal (матовая,глянцевая)
30х20 - 40р
30х40 - 80р
30х45 - 90р

„Агфа“, акціонерное общ. анилиноваго производства. Берлинъ SO. 36.

„Агфа“-пакеты плоскихъ пленокъ

(патентованы въ Германіи и заграницей)

въ соединеніи съ

„Агфа“-родиналомъ

(Названіе охраняется закономъ)

попробуйте сами!

Испытаніе повлечетъ за собою постоянное ими пользованіе!

Практичная упаковка.
Безукоризненныя пленки.

Получать можно у фототорговцевъ.

Подробныя свѣдѣнія въ русскомъ прекрасно иллюстрированномъ,

„Агфа“-руководствѣ

Высылается безплатно фототорговцами или фабрикою **«Агфа»**.

Болѣе 30000 штукъ

патентованной

ельской лампы для вспышекъ

Разсчитана до 3 гр. порошка

„Агфа“ свѣтъ-молніи.

ебольшой вѣсъ и объемъ; изящна и прочна; вся изъ никкелированнаго металла; легко носится въ карманѣ.—Новое безопасное практичное зажиганіе посредствомъ пирофорнаго металла. — Можно производить сотни зажиганій безъ возобновленія дающаго искру вещества. — Чрезвычайная простота обращенія съ лампой, которая готова къ употребленію во всякое время.

1. для спуска пружины пальцами или ниткой . . . . Руб. 3.25
2. Такая же какъ 1, но съ пневматическимъ спускомъ пружины (гуттаперчевый баллонъ и трубка) и съ ножкой для установки . Р. 4.75
3. Такая же какъ 1 съ проволочн. спускомъ и ножкой . Руб. 4.75

Запасный, дающій искру, металлъ, для вставки въ лампу самому, съ наставленіемъ. Руб. . . . . —.30

„Агфа“ вспышка-молнія

Минимальное колич. дыма.
Необычайная сила свѣта.
Быстрое сгораніе.

„Агфа“-таблица экспозиціи для вспышекъ свѣтъ-молнія.

Вѣрная дозировка.

Экономное расходованіе порошка свѣтъ-молнія „Агфа“.

„Агфа“-любит

продано!

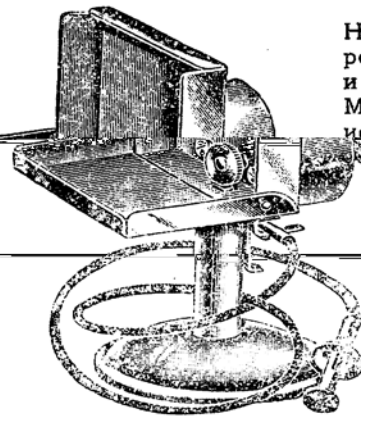

Получать можно у фототорговцевъ.

Изъ торгово-промышленнаго міра.

** Фирма „Агфа“ проситъ насъ сообщить нижеслѣдующее:

Тотъ фактъ, что фотографированіе при вспышкѣ получило въ послѣдніе годы превосходящее всякія ожиданія распространеніе, конечно слѣдуетъ приписать въ первую очередь тому обстоятельству, что извѣстному Акціонерному Обществу Анилиноваго Производства посчастливилось выпустить на рынокъ такой продуктъ, какъ „Свѣтъ-молнія Агфа“, который устранилъ всѣ тѣ неудобства, которыя прежде препятствовали распространенію фотографіи при вспышкѣ. Стоитъ лишь вспомнить густой, непрозрачный, непріятно пахнущій дымъ, который распространяли при вспышкѣ ранѣе употреблявшіяся смѣси и который дѣлалъ немыслимой съемку при магніи во всѣхъ помѣщеніяхъ со сколько-нибудь цѣнной обстановкой. Кромѣ того очень портили дѣло постоянно закрытые глаза снимаемыхъ лицъ— слѣдствіе недостаточной быстроты вспышки. Но больше всего отпугивала отъ примѣненія вспышки опасность смѣшиванія составныхъ частей. Всѣ эти непріятности у патентованнаго Свѣта-молніи „Агфа“ устранены благодаря его тремъ главнымъ преимуществамъ: минимальному образованію бѣлаго, прозрачнаго, безъ запаха дыма, чрезвычайной быстротѣ сгоранія, безопасности употребленія. Къ этому еще въ качествѣ экономическаго момента присоединяется еще дешевизна, если пользоваться при отмѣриваніи „таблицей экспозиціи— Агфа“ и такимъ образомъ избѣгать всякой излишней затраты матеріала. Далѣе, съемка при „Свѣтѣ-молніи“ становится безопаснымъ удовольствіемъ, если пользоваться лампой для вспышекъ „Агфа“, которая выпущена въ двухъ величинахъ для количествъ до 3 гр. и до 25 гр. „Свѣта-молніи“ Агфа. Для тѣхъ же, кто въ смыслѣ удобствъ и сбереженія времени предъявляютъ наивысшія требованія—non plus ultra является упаковка „Агфа— капсюли свѣтъ-молнія“. Они теперь выпускаются также въ двухъ размѣрахъ и въ способѣ употребленія содержатся между прочимъ указанія наибольшаго разстоянія въ метрахъ, на которомъ капсюля должна быть помѣщена отъ фотографируемаго предмета при данномъ сортѣ пластинокъ и опредѣленномъ отверстіи объектива. Ближайшія указанія можно найти въ весьма интересной, прекрасно иллюстрированной брошюрѣ о „Свѣтѣ-молніи“ Агфа, высылаемой по желанію немедленно и безплатно Акціонернымъ Обществомъ Анилиноваго Производства.

Письмо въ редакцію.

На дняхъ я получилъ около десятка разнаго рода брошюръ и книжекъ по фотографіи и между ними брошюрку М. С. Мастрюкова, изданную въ 1911 году, „о раскрашиваніи безъ кистей и карандашей масляными красками“. Провѣряя стоимость книжекъ со счетомъ, я никакъ не могъ доискаться, почему у меня получалось на 1 руб. 98 к. меньше, чѣмъ сумма, означенная въ счетѣ. Цѣны выставлены на книжкахъ, считалъ я правильно, а между тѣмъ 1 р. 98 к. у меня не хватало, и только когда я обратилъ вниманіе на цифры, указанныя въ счетѣ, и сравнилъ ихъ съ цѣнами, означенными на книжкахъ, то замѣтилъ, что на брошюркѣ г. Мастрюкова стояла цифра 2, которую я принималъ за двѣ копейки, а на самомъ дѣлѣ эта цифра означала два рубля.

Я не стану разбирать способъ раскрашиванія, „открытый“ г. Мастрюковымъ, къ слову сказать, довольно сложный, требующій вкуса, умѣнія рисовать и знанія сочетанія красокъ, но хочу обратить вниманіе г.г. фотографовъ-любителей на изданную имъ брошюрку. Брошюрка заключает въ себѣ 8 листиковъ размѣромъ 12 × 18 сантиметровъ, написана тяжелымъ не русскимъ языкомъ и въ заключеніе стоитъ 2 рубля, тогда как красная цѣна ей 10—15 копеекъ.

Н. Луценко.

Помѣщая настоящее письмо г. Луценко, редакція, въ свою очередь, ничѣмъ не можетъ объяснить причины столь высокой, совершенно несообразной ни съ объемомъ, ни съ содержаніемъ цѣны брошюры г. Мастрюкова. Правда, на обложке брошюры цѣна не напечатана, и лишь на уголке ея имѣется помѣтка карандашемъ: „2“. Не ошибка ли это? Во всякомъ случаѣ цѣна въ 2 копѣйки болѣе соотвѣтствуетъ этой брошюрѣ, чѣмъ цѣна въ 2 рубля. Но, по правдѣ сказать, даже и две копѣйки жаль затратить на такую брошюру, в которой все изложено безграмотно (напр., „всѣхъ величинъ до менѣе булавочной головки“, „Желающіе рисовать способомъ безъ кистей, для чего всякую бумагу слѣдуетъ покрывать жидко желатиномъ“. И т. д.) и въ которой даются такіе совершенно непонятные совѣты, какъ: „Приготовить пропорціонально растушовку“ или „Стараться тона разоообразить, для чего нелишне приготовить нѣсколько растушовокъ, а вгонять почти во всякій предметъ нѣсколько разныхъ тоновъ и особенно въ группахъ деревьевъ, травъ, камняхъ и прочее“. Кто можетъ понять подобную безсмысленную и безграмотную чушь?.

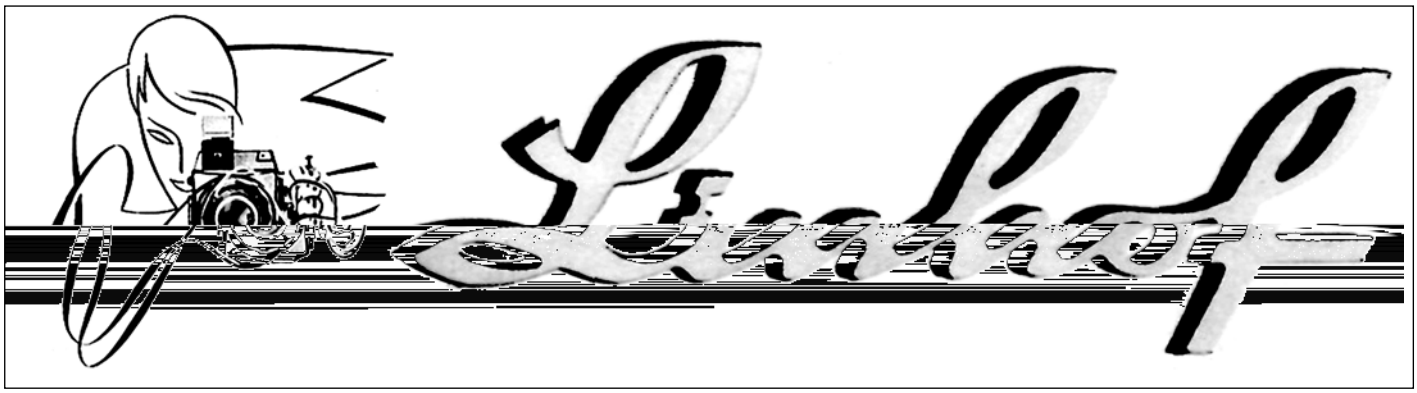

Фотоинструменты знаменитого Линхофа

Часть 6

PRESS 70 6 x 7 см

Чтобы завершить рассказ о серии репортёрских камер Линхофа, которые, правда, не совсем вписываются в рассматриваемую нами концепцию TECHNIKA, хочу познакомить читателя ещё с одной, пожалуй, самой удачной, и поэтому наиболее популярной камерой PRESS 70, изготовленной специально для журналистов (рис. 1).

Нетрудно догадаться по внешнему виду PRESS 70, что это конструктивный симбиоз рассмотренных нами TECHNIKA PRESS и TECHNIKA 70. От первой ей досталась неподвижная объективная доска, которая жёстко крепится непосредственно к корпусу аппарата, а от второй - надстройка над верхней частью стандартного корпуса, в которой размещены дальномер - видоискатель "Multifocus" и несопряжённый экспонометр.

На рис. 1 изображена не совсем обычная разновидность PRESS 70, эта конструкция сделана на базе специальной модели AERO PRESS (рис. 2), о которой, в соответствующей главе, мы ещё расскажем. Сейчас только отметим, что правая (для оператора) рукоятка камеры вращающаяся. Оборот рукоятки позволяет взвести затвор и переместить плёнку к следующему кадру. Впрочем, сопряжение этих функций возможно не только при применении вращающейся рукоятки, но и при использовании любого рольфильм-адаптера.

Мы не будем останавливаться на устройстве отдельных конструктивных узлов камеры, поскольку они уже знакомы нам по описаниям аппаратов, давших жизнь PRESS 70. Камера изготовлялась в период 1963 - 1969 г.

Рис.1: Популярная репортёрская камера PRESS 70

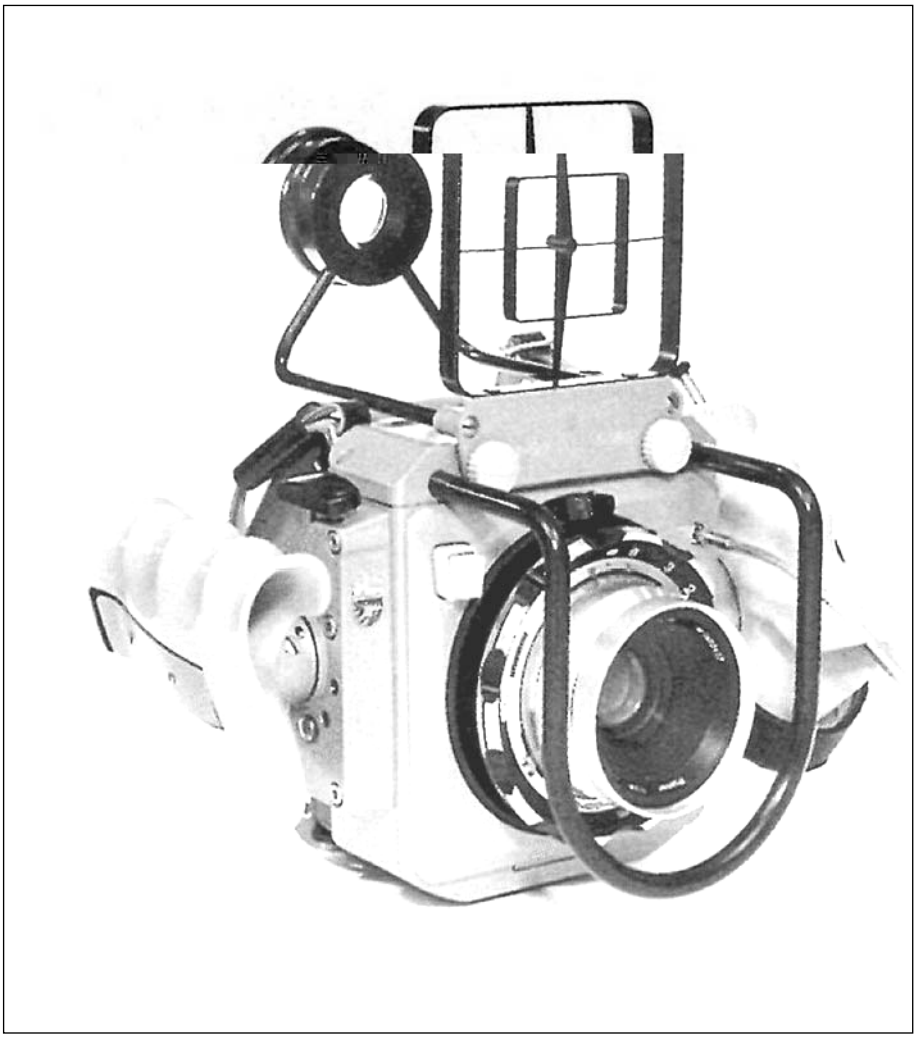

Рис.2: Популярная репортёрская камера PRESS 70

Для согласованной работы с дальномером камеры, была подготовлена следующая оптика Zeiss: Biogon 53 мм f/4.5, Planar 80 мм f/2.8, Sonnar 180 мм f/4 и Schneider: Super-Angulon 53 мм f/4, Press Xenotar 80 мм f/2.8, Tele-Arton 180 мм f/4.

В качестве сменных задников можно использовать различного рода ролльфильм-адаптеры ("Rollex", "Super-Rollex") и кассеты для плоской пленки. С помощью одной из разновидностей специального ролльфильм-адаптера "Cine Rollex", на киноплёнке 70 мм с двухсторонней перфорацией, на одной зарядке (30м), можно сделать 380 снимков формата 6 х 7 см (56 х 72 мм).

TECHNIKA V, SUPER TECHNIKA V или EXSPERT 70

6 х 9 см (2 1/4 х 3 1/4")

Назвать эту камеру кладезем ноу-хау, язык не поворачивается, ей бы больше подошло имя TECHNIKA IVa, поскольку устройство новинки полностью повторяет модель IV с некоторыми небольшими конструктивными усовершенствованиями. На обложке руководства по эксплуатации (рис. 3), Вы видите изображения двух вариантов камеры: без дальномера (TECHNIKA V) и с со-

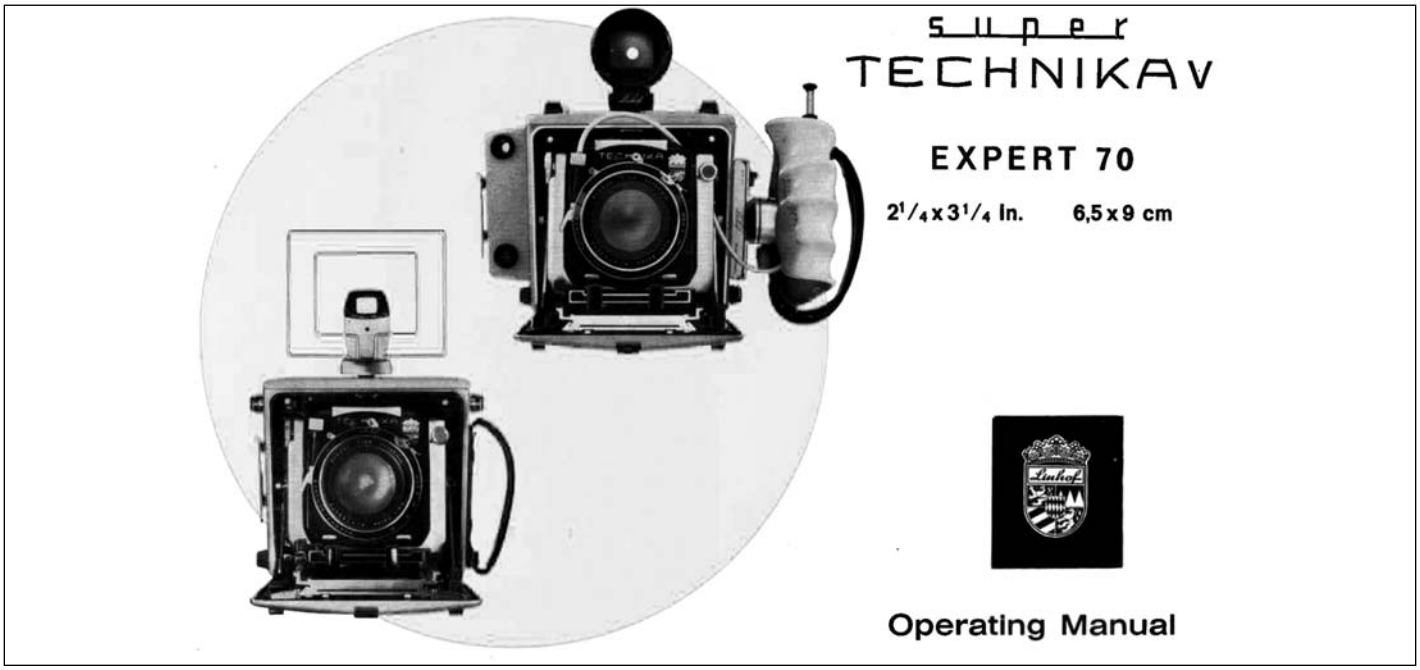

Рис.3: Обложка руководства по эксплуатации TECHNIKA V и SUPER TECHNIKA V 6 х 9 см

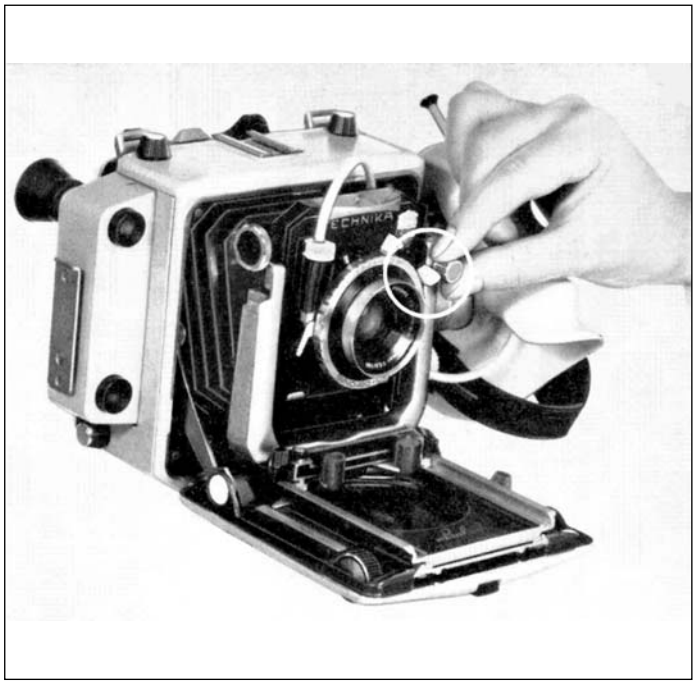

Рис.4: Подъём объективной доски SUPER TECHNIKA V 6 x 9 см

пряжённым дальномером (SUPER TECHNIKA V).

Самым крупным приобретением, с точки зрения удобства управления прибором, стала удлинённая головка с накаткой для подъёма объективной доски (rise) (рис. 4). Необходимость именно такой конфигурации этого органа управления всегда ощущалась при съёмке короткофокусными объективами. Использование широкоугольников, вплоть до фокусного расстояния 45 мм, не требует никаких специальных приспособлений.

У моделей TECHNIKA V, SUPER TECHNIKA V 6 x 9 см функция "drop", т. е. возможность опускания объективной доски ниже нулевой отметки отсутствует, правда её всегда можно сымитировать, если использовать аппарат в перевёрнутом положении. Для этого под съёмным башмаком видоискателя, на вершине камеры, имеется второе штативное гнездо. Тем, кто уже познакомился ранее с инструментом TECHNIKA IV, общий вид камеры SUPER TECHNIKA V 6 x 9 см (рис. 5) скорее всего, даст исчерпывающее представление о её устройстве, поэтому детального позиционирования рисунка 05 мы делать не будем.

Оптический видоискатель Multifocus

Новый оптический видоискатель, использующийся как дополнительный аксессуар, помогает в работе с оптикой очень широкого спектра фокусных расстояний: 53 мм, 65 мм, 80 мм, 100 мм, 150 мм, 180 мм, 240 мм и 270 мм. (рис. 6). При этом он обеспечен поправкой параллакса. Специальные маски позволяют работать с разными форматами: $2\ ^1/_4$ x $3\ ^1/_4$; $2\ ^1/_4$ x $2\ ^1/_4$ и $1^5/_8$ x $2\ ^1/_4$ дюйма. Передняя вращающаяся маска даёт возможность привести в соответствие использующуюся кадрирующую рамку с положением задника.

Из Таблицы 1 Вы можете узнать, какие, специально изготовленные объективы, Линхоф рекомендовал для использования на камерах TECHNIKA V, SUPER TECHNIKA V или EXSPERT 70 6 x 9 см ($2\ ^1/_4$ x $3\ ^1/_4$ ").

Таблица 1.

широкоугольные

Объективы	*Фокусное рассто ние*	*Максимальное отверстие*	*Тип затвора (Compur)*
Technika Biogon* (Zeiss)	45 mm	1:4,5	OMXV
Technika Biogon (Zeiss)	53 mm	1:4,5	OMXV
Technika Super Angulon	53 mm	1:4	OMXV
Linhof Wide angle Technikon	58 mm	1:5,6	MXVCROO
Technika Super Angulon	65 mm	1:5,6	OMXV
Technika Super Angulon	65 mm	1:8	MXVROO
Technika Super Angulon	75 mm	1:5,6	OMXV**
Technika Super Angulon	75 mm	1:8	OMXV**

нормальные

Объективы	*Фокусное рассто ние*	*Максимальное отверстие*	*Тип затвора (Compur)*
Technika Planar* (Zeiss)	80mm	1:2,8	MXCRI
Technika Xenotar*	80mm	1:2,8	MXCRI
Technika Super Angulon	90mm	1:8	OMXV**
Linhof Technikon	100mm	1:2,8	MXCRI
Technika Planar (Zeiss)	100mm	1:2,8	MXCRI**
Technika Xenar	100mm	1:3,5	OMXV
Technika Xenotar	100mm	1:2,8	MXCRI**
Technika Xenotar	100mm	1:4	OMXV
Technika Apo Lanthar	100mm	1:4,5	OMXV
Technika Symmar	100mm	1:5,6	OMXV
Technika Sironar	100mm	1:5,6	OMXV

длиннофокусные

Объективы	*Фокусное рассто ние*	*Максимальное отверстие*	*Тип затвора (Compur)*
Technika Press Xenar	127 mm	1:4,7	OMXV
Technika Planar* (Zeiss)	135 mm	1:3,5	MXCRI
Technika Xenotar	135 mm	1:3,5	MXCRI**
Technika Symmar	135 mm	1:5,6	OMXV
Technika Sironar	135 mm	1:5,6	OMXV
Technika Apo Lanthar	150 mm	1:4,5	MXCRI**
Technika Heliar	150 mm	1:4,5	MXCRI**
Technika Xenar	150 mm	1:4,5	MXCRI**
Technika Symmar	150 mm	1:5,6	MXCRI**
Technika Sironar	150 mm	1:5,6	OMXV
Technika Symmar	180mm	1:5,6	MXCRI**
Technika Sironar	180mm	1:5,6	MXCRI**

длиннофокусные

Объективы	*Фокусное рассто ние*	*Максимальное отверстие*	*Тип затвора (Compur)*
Linhof Tele Technikon	180 mm	1:4,5	OMXV
Technika Sonnar (Zeiss)	180 mm	1:4,8	OMXV
Technika Tele Arton	180 mm	1:4	MXCRI**
Technika Tele Arton	180 mm	1:5,5	OMXV
Technika Telomar	180 mm	1:5,5	OMXV
Technika Tele Arton	240mm	1:5,5	MXCRI**
Technika Telomar	240mm	1:5,5	MXCRI**
Technika Tele Arton	270mm	1:5,5	MXCRI**

* кроет формат до 2 $^{1}/_{4}$ x 2-$^{3}/_{4}$ дюйма

** доступен с затвором Compur Electronic I.

Модели TECHNIKA V, SUPER TECHNIKA V или EXSPERT 70 6 x 9см. изготовлялись с 1963 по 1983 г.

Краткие технические характеристики:

Ресурсы трансформации

Объективная доска:

"rise" 32 мм, "drop" = 0

"shift" +/- 25 мм

"tilt" (относительно горизонтальной оси симметрии) 15 град.

Максимальный уклон откидной доски: 15 град.

Подвижки задней стенки: "swing & tilt" 15 град. во все стороны.

Размеры: высота 160 мм, ширина 160 мм, глубина 95мм (в сложенном состоянии).

Вес: 1,66 кг, без объектива, с рукояткой.

С 1963 г. Линхоф стал делать две другие форматные разновидности TECHNIKA V: 9 x 12 см (4 x 5") и 13 x 18 см (5 x 7") (рис. 7).

TECHNIKA V и SUPER TECHNIKA V

9 x 12 см (4 x 5")

Эта модель (рис. 8 и 9) изготовлялась по 1976 г., пока ей на замену не

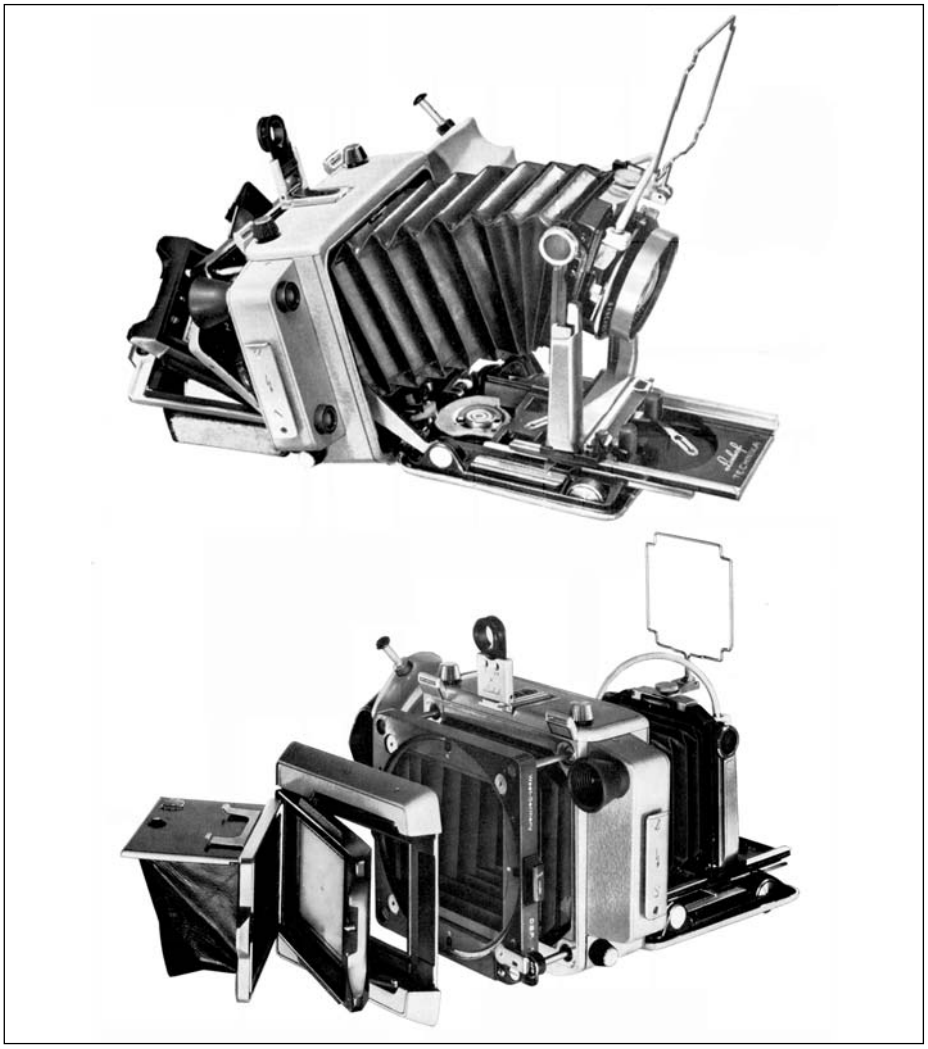

Рис.5: Устройство SUPER TECHNIKA V 6 x 9 см

Рис.6: Оптический видоискатель Multifocus (6 x 9 см)

пришла, впервые показанная в 1972 г., новая камера MASTER TECHNIKA 9 x 12 см (4 x 5"), о которой мы ещё расскажем. Конструктивно SUPER TECHNIKA V 9 x 12 см. очень похожа на младшего брата, однако для подъёма объективной доски (rise) используется новое устройство, в виде длинного рычага, расположенного в правой нижней части опорной рамы объективной доски (рис. 8). Такое конструктивное решение предельно упрощает её подъём при работе с короткофокусными объективами.

Однако использование широкоугольных объективов с камерой SUPER TECHNIKA 9 x 12 по-прежнему проблематично, так как для этого требуется весьма дорогой специальный фокусировочный аксессуар (рис. 10), подобный тому, о котором мы уже говорили в рассказе о TECHNIKA III 9x12 и Super TECHNIKA IV (TECHNIKA IV) 9x12 (Части 2 и 3). Этот прибор в комплект камеры не входил и приобретался отдельно. Подробности монтажа конфигурации инструмента для использования широкоугольников практически не отличаются от методики, изложенной в Части 3.

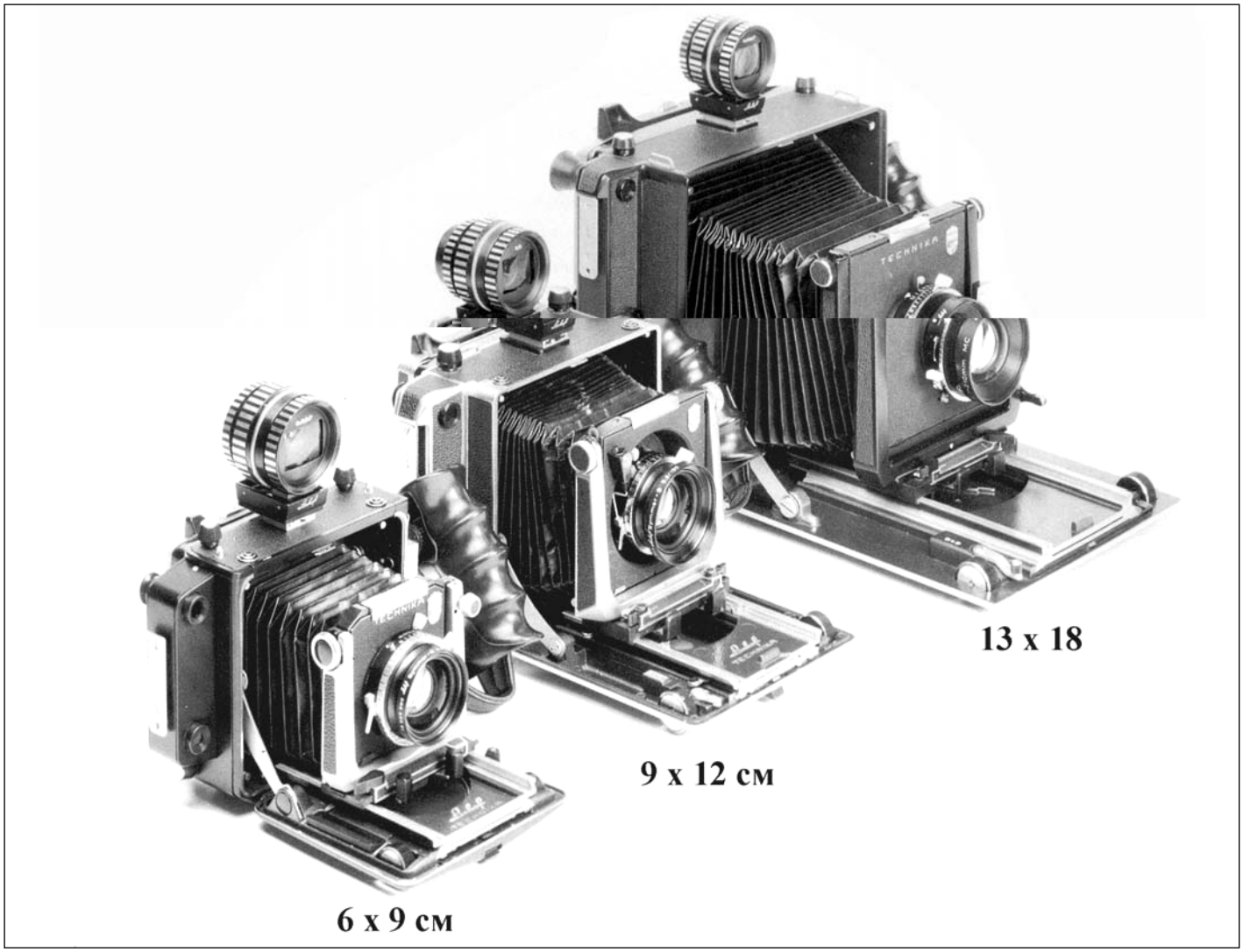

Рис.7: Форматные разновидности TECHNIKA V

Рис.8: SUPER TECHNIKA V 9 x 12 см (4 x 5")

Объективные доски (рис. 11) SUPER TECHNIKA 9 x 12 и "звёздочки" - лекала могут беспрепятственно использоваться с камерами MASTER TECHNIKA classic.

Существуют две разновидности модели: без дальномера (TECHNIKA V) и с сопряжённым дальномером (SUPER TECHNIKA V).

Краткие технические характеристики:

Ресурсы трансформации: максимальное растяжение удлинительного меха 400 мм.

Объективная доска: "rise", "drop" = 0, "shift", "tilt" (относительно горизонтальной оси симметрии). Для реализации функции "drop" следует использовать камеру в перевёрнутом положении.

Уклон откидной доски: 15 или 30 град.

Подвижки задней стенки: "swing & tilt" 15 град. во все стороны.

Диапазон фокусных расстояний используемой оптики, при согласованной работе сопряжённого дальномера: от 90 до 360 мм. При использовании фокусировочного аксессуара (рис. 10), его можно расширить в сторону короткофокусной оптики.

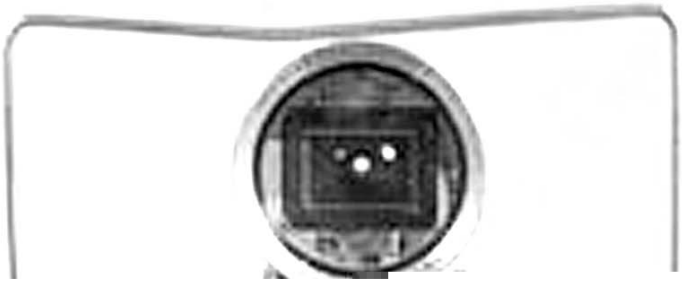

Рис.9: SUPER TECHNIKA V 9 x 12 см (4 x 5") спереди

Рис.10: Фокусировочный аксессуар

Рис.11: Взаимозаменяемые объективные доски SUPER TECHNIKA 9 x 12 и MASTER TECHNIKA

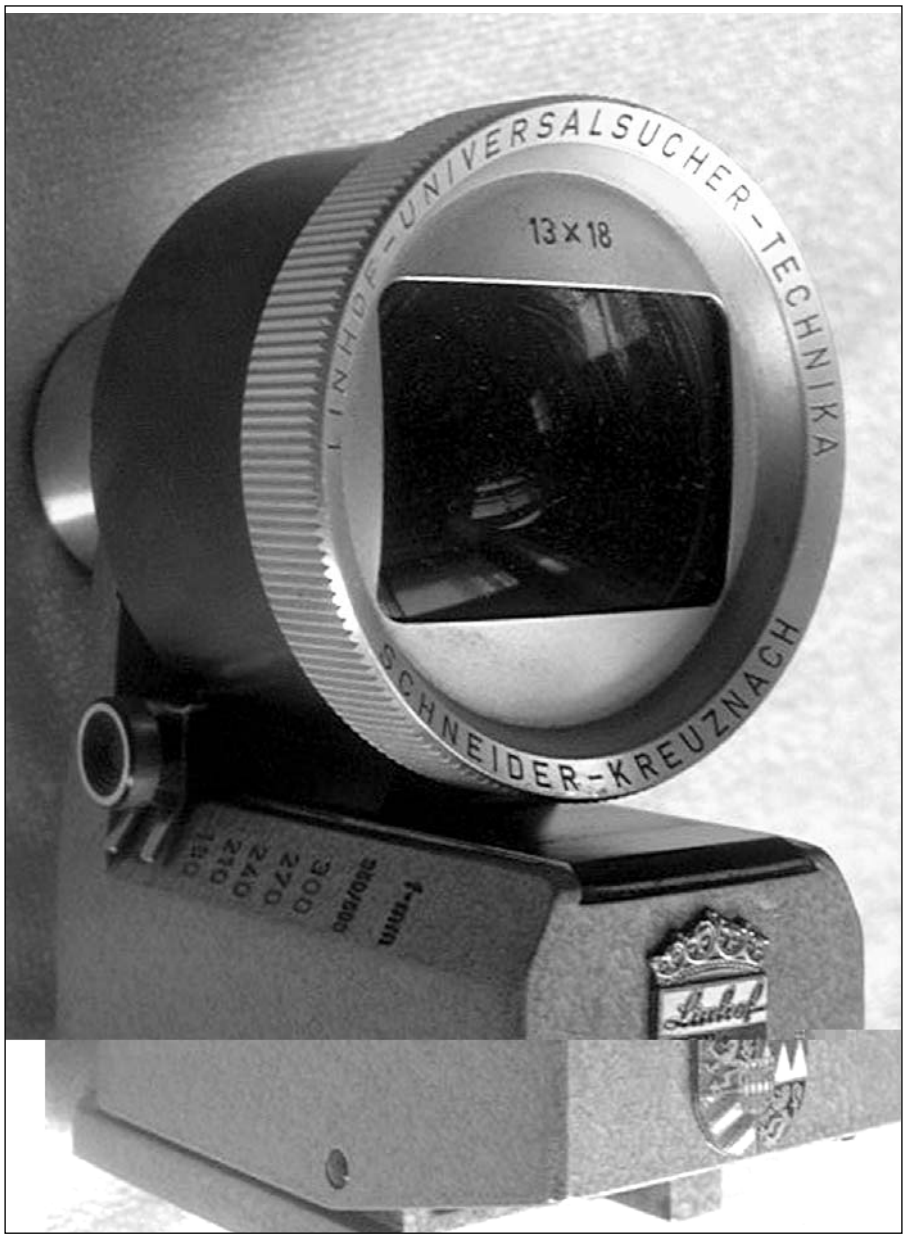

Рис.12: Оптический видоискатель "Multifocus" (13 x 18 см)

Универсальный интерфейс крепления сменной задней части позволяет использовать различного рода роллфильм-адаптеры и кассеты для плоской пленки

Размеры: 110 x 185 x 218 мм.

Вес: 2,75 кг.

Как правило, камеры TECHNIKA V и SUPER TECHNIKA V имеют светло-коричневую кожаную оклейку.

TECHNIKA V и SUPER TECHNIKA V

13 x 18 см (5 x 7")

Эти, самые крупноформатные на мировом рынке инструменты (в разряде складных камер), Линхоф делал с 1964 по 1986 г. (рис. 7). Камеры весьма дороги и редки. Скорее всего, они, как и вся крупноформатная техника Линхофа, изготовлялись под заказ. Конструктивно они напоминают увеличенную копию TECHNIKA V 9 x 12. Для подъёма объективной доски (rise) используется тот же удлиненный рычаг, расположенный в правой нижней части опорной рамы объективной доски.

Оптический видоискатель "Multifocus" (13 x 18 см) (рис. 12), использующийся как дополнительный аксессуар, помогает работать с оптикой очень широкого спектра фокусных расстояний: от 121 до 500 мм. При этом он обеспечен поправкой параллакса.

В конструкции камеры предусмотрены специальные дополнительные направляющие для работы с короткофокусной оптикой. Поэтому никаких фокусировочных аксессуаров на этот случай не требуется.

Краткие технические характеристики:

Ресурсы трансформации: максимальное растяжение удлинительного меха 580 мм.

Объективная доска: "rise", "drop" = 0, "shift", "tilt" (относительно горизонтальной оси симметрии). Для реализации функции "drop" следует использовать камеру в перевёрнутом положении.

Уклон откидной доски: 15 или 30 град.

Подвижки задней стенки: "swing & tilt" 15 град. во все стороны.

Диапазон фокусных расстояний используемой оптики, при согласованной работе сопряжённого дальномера: от 121 до 500 мм. При использовании специальных направляющих, его можно расширить в сторону короткофокусной оптики.

Размеры: 130 x 250 x 270 мм.

Вес: 5,5 кг. и 5,3 кг. (без дальномера)

MASTER TECHNIKA classic

9 x 12 см (4 x 5")

Группу камер, в том числе и самых современных, в обозначении которых фигурирует обозначение "Master" объединяет одна конструктивная особенность, свойственная в семействе камер TECHNIKA, только им. Она состоит в том, что для удобства подъёма объективной доски, при работе широкоугольником, вы можете откинуть вверх переднюю часть верхней панели корпуса (рис. 13).

Камера MASTER TECHNIKA classic 9 x 12 см. (4 x 5") (рис. на обложке), выпущенная в 1972 г. в основном отличается от SUPER TECHNIKA V лишь этой особенностью, хотя есть ещё несколько незначительных конструктивных и косметических

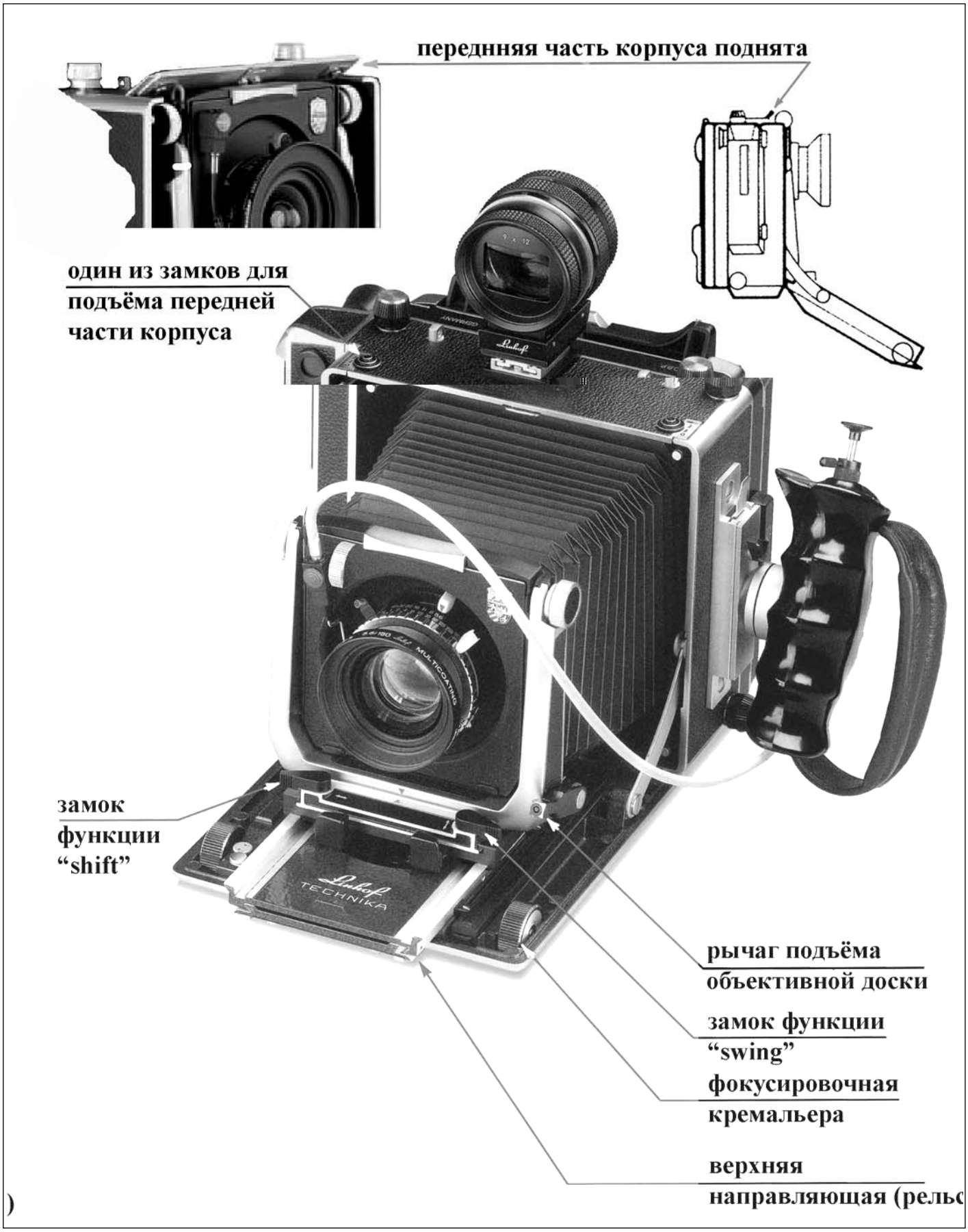

Рис.13: Оптический видоискатель "Multifocus" (13 x 18 см)

усовершенствований. Например, MASTER TECHNIKA classic имеет оклейку кожей только чёрного цвета. Кроме того, ей доступны более широкие резервы трансформации. Мы уже говорили о том, что в группе камер MASTER TECHNIKA термин "classic" используется для обозначения конструктивного варианта с сопряжённым дальномером. О существовании инструмента MASTER TECHNIKA (выпуска 1972 г., не путать с MASTER TECHNIKA 2000) без дальномера, автору ничего не известно.

При работе широкоугольниками от 75 до 90 мм (без специального фокусировочного аксессуара), использовать дальномер не разумно, поскольку передний фронт откидной доски будет виньетировать изображение. Доску следует опустить на максимальный угол 30 град, при этом дальномер, естественно работать не будет.

Краткие технические характеристики:

MASTER TECHNIKA classic 9 x 12 см. (4 x 5") выпускается с 1972 г.

Ресурсы трансформации: максимальное растяжение удлинительного меха 430 мм.

Объективная доска: "rise" - 55 мм, "drop" = 0, "shift" - +/- 40 мм, "tilt" - 30 град. (относительно горизонтальной оси симметрии). Для реализации функции "drop" следует использовать камеру в перевёрнутом положении (для этих целей используется второе штативное гнездо под башмаком для аксессуаров).

Уклон откидной доски: 15 или 30 град.

Подвижки задней стенки: "swing & tilt" 20 град. во все стороны.

Диапазон фокусных расстояний используемой оптики, при согласованной работе сопряжённого дальномера: от 75мм (благодаря откидному верху) до 360 мм. Универсальный съёмный оптический видоискатель, с компенсатором параллакса, перекрывает тот же диапазон фокусных расстояний. При использовании фокусировочного аксессуара (рис. 10), диапазон можно расширить в сторону короткофокусной оптики.

Универсальный интерфейс крепления сменной задней части позволяет использовать различного рода роллфильм-адаптеры, кассеты для плоской пленки и адаптеры для цифровых задников.

Размеры: 110 x 180 x 218 мм.

Вес: 2,6 кг.

Продолжение следует.

Наш Архив

Диалог двух коммерческих фотографов:

-Я в RAW не снимаю, не подходит для моих целей абсолютно. Прямо, сравнили с клиентом - от JPEG не отличается совсем. Даже JPEG лучше.

-?!

-Не, ну, правда, с серьезными клиентами очень JPEG нужен.

- Что же это за клиенты?

-Художники, причем с Рублевки. Вот, так-то. Они все грамотные очень, их не проведешь. Выбирают JPEG.

Странно. Кстати, а какие это художники сейчас на Рублевке живут?

-Ну, не художники, а художницы. Жены всяких очень серьезных людей... О-очень больших людей!

-А-аа-а, ну тогда правильно, им JPEG лучше подойдет.

Монолог в фотомагазине:

- Сколько смотрю на выбор объективов, не могу понять! Почему все время фирма Nikkor к Никон объективы поставляет? Они, я давно заметил, на этом явно специализируются. Везде эти Никкор-объективы на Никонах стоят! Посмотришь на Никон, там очень часто этот Никкор. Захватили рынок прямо.

Печатается на правах рекламы цифровых технологий в фотографии:

- А вы объективы юстируете?

У меня Nikkor 70-200 AFs мылит, мимо резкости промахивается.

С камерой все в порядке, у меня дорогая камера.

Сам объектив мимо резкости промахивается. Вы объективы юстируете?...

.. Нет, разбирать мой объектив не требуется, вы его должны к компьютеру подключить и отъюстировать. У вас должен такой компьютер быть специальный, подсоедините и объектив отъюстируется.

-...?

- Вы объективы юстируете!?

(Этот телефонный звонок был не с “Нашего радио”)

Типичный разговор клиента с продавцом в фотомагазине:

Клиент: Есть у вас Polyfilter?

Продавец: А что это такое?

- Как, вы не знаете этой нужнейшей вещи?

- Не знаю. Опишите ее, может она у нас есть.

- Э-э... ну, я не могу вам так объяснить...

- Короче говоря, вы тоже не знаете.

-Ну-у, ... э-э, не совсем, понимаете, э-э-э, ... не знаю.

-Но зачем он вам нужен?

- Не знаю, но он мне очень нужен. Без него, ведь, нельзя фотографировать.
- А вы пробовали без него?
- Нет.
..-?
- Мне сказали, что он мне очень-очень нужен!
-Кто вам сказал?
-Один очень-очень опытный человек.
-И зачем он нужен?
-Послушайте, что вы мне тут начинаете!(крик)
Если у вас нет этой важнейшей и нужнейшей вещи, то нечего мне допрос устраивать! И очень плохо, что у вас его нет! Совсем распустились!...
(Продавец краснеет.)

Попытка №1.
-Алло, здравствуйте. У меня ситуация такая, ... я сдал вам на ремонт фотоаппарат...
- Так...
- Что так? Готов он?...
- Назовите его.
- Что мне вам назвать, чтобы вы меня поняли?
- Какой?
- Что какой?
- Какой фотоаппарат?
- Пленочный!
- Какой конкретно?
- Как какой конкретно?
- Какая модель?
А-а–ааа, модель... Пентакс!
- Какая модель Пентакса?
-А-ааа-а,... модель Пентакса? А у вас что разные что-ли Пентаксы?
- Да, разные.
- Не может быть. Мой, он такой, черный. Ну как..., знаете, ... в общем, все как у людей. Такой..., знаете, с большой кнопкой.

Работник Фотомастерских РСУ на банкете. Рядом сидит сын великого грузинского народа. После нескольких тостов:
- Слушай, ты где работаешь?
- В РСУ.
-...?!
(еще один тост)
- Слушай, ты не в АДВАКОМЕ работаешь?
- Нет.
(еще тост)
- Мне кажется, ты в А2КОМЕ работаешь....
Ты же знаешь А2com!?
- Нет.
- ...! Ты не знаешь АДВАКОМ?!
- Нет.
- А почему ты не знаешь АДВАКОМ???!!!
- Слушай, ты знаешь, я не знаю, почему я его не знаю.
- Вот это да! Нет, правда что-ли?! Это серьезно! Это выходит за рамки... Ну ты джигит, ну ты молодчина! Это вообще!
(снова поднимают тост)
Ну ты даешь! Это грандиозно! Ты это серьезно?!...
(Сын великого грузинского народа сползает вниз, и исчезает под столом, друзья пытаются его оттуда извлечь)

Константин Голодный

"Академия Классической фотографии"

Академи Классичсекой Фотографии представл ет мастер-классы и спец.курсы:

"Психологи творчества" - курс направленный на развитие творческих способностей обуча щихс . "Обработка цифровых изображений, подготовка к печати" "Метафоры зрени " - авторский курс искусствоведа И.В.Бобылёва "Основы фотокомпозиции" "Студийна съёмка классического студийного портрета" "Теори и практика работы широкоформатными фотокамерами"

Лекции и семинары мастеров фотографии: Лапин А.И., Колосов Г.М., Игорь Мухин

Москва, Бережковска набережна д.14 "Фотоклуб на Бережковской",

тел: 979-74-31 www.photovision-club.ru

Стоимость услуг фотолаборатории "Фотомастерские РСУ"

Услуга	Подробное описание	Формат фотоматериала	Стоимость (руб.)
ПРОЯВЛЕНИЕ ЧЕРНО-БЕЛЫХ ПЛЕНОК ILFORD, KODAK, FUJI *	Черно-белая проявка в ротационной машине. Push- и Pull- обработка + 50% стоимости Упаковка в сливер-файл входит в стоимость.	Пленка 135,120	100
		Лист 4x5	50
		Лист 5x7	100
		Лист 8x10	150
РУЧНОЕ ЧЕРНО-БЕЛОЕ ПРОЯВЛЕНИЕ ЛЮБЫХ ПЛЕНОК	Ручная проявка в кюветах или бачках. Фотоматериалы любых производителей, любого формата. .	Пленка 135, 120	200
		Лист 4x5	100
		Лист 5x7	200
		Лист 8x10	300
		Лист 11x14	400
ИНДИВИДУАЛЬНАЯ РУЧНАЯ ЧЕРНО-БЕЛАЯ КОНТАКТНАЯ ПЕЧАТЬ *	Печать одного кадра . Баритоновая фотобумага.	4x5 и 5x7	300
		8x10	500
РУЧНАЯ ЧЕРНО-БЕЛАЯ ПЕЧАТЬ	Ручная черно-белая печать. Бумага на полиэтиленовой основе	24x30	200
		30x40	300
		50x60	600
РУЧНАЯ ЧЕРНО-БЕЛАЯ ПЕЧАТЬ	Ручная черно-белая печать. Баритоновая фотобумага.	30x40	400
		50x60	600
РУЧНАЯ ЦВЕТНАЯ ПЕЧАТЬ С ДИАПОЗИТИВА	Ручная печать на цветной бумаге ILFOCHROME	30X40	2500
		40x50	3000
РУЧНАЯ ПЕЧАТЬ С ПРИСУТСТВИЕМ ЗАКАЗЧИКА В ЛАБОРАТОРИИ	Фотоматериалы оплачиваются отдельно.	1 час	500
АРЕНДА ФОТОЛАБОРАТОРИИ	Без лаборанта. Фотоматериалы оплачиваются отдельно.	1 день	1000
	С лаборантом. Фотоматериалы оплачиваются отдельно.	1 час	500
ОБУЧЕНИЕ В ФОТОЛАТОРИИ	Фотоматериалы оплачиваются отдельно.	1 час	500

* Услуга временно недоступна.

Рукописи и фотографии не рецензируются и не возвращаются. При цитировании ссылка обязательна. Мнение редакции не всегда совпадает с мнениями авторов. Редакция не несет ответственности за рекламируемые товары. Рекламируемые товары и услуги имеют в необходимых случаях сертификаты и лицензии. Газета распространяется по подписке, а также в фотомагазинах и фотолабораториях Москвы и Санкт–Петербурга. Часть тиража рассылается в офисы фотографических фирм.

ИЗВЕЩЕНИЕ

ООО «[illegible]»
наименование получателя платежа

7718134317
ИНН получателя платежа

40702810038200102311
номер счёта получателя платежа

К[illegible] О Б №1569/01696
наименование банка и банковские реквизиты

[illegible]

К/[illegible] 30101810400000000225

БИК 044525225

П[illegible] «О[illegible]О[illegible]» II[illegible] 2008 .
наименование платежа

Д[illegible] 175 [illegible].00 [illegible]

П[illegible]

КАССИР

КВИ[illegible]АН[illegible]И[illegible]

ООО «[illegible]»
наименование получателя платежа

7718134317
ИНН получателя платежа

40702810038200102311
номер счёта получателя платежа

К[illegible] О Б №1569/01696
наименование банка и банковские реквизиты

[illegible]

К/[illegible] 30101810400000000225

БИК 044525225

П[illegible] «О[illegible]О[illegible]» II[illegible] 2008 .
наименование платежа

Д[illegible] 175 [illegible].00 [illegible]

П[illegible]

КАССИР

B & W ручная печать

Проявка ч/б пленки любых типов, пуш и пулл процессы.
Печать с ч/б и цветных негативов (до 13 х 18) на черно–белой RC и WB бумаге до размера отпечатка 50 х 60 с маскированием и коррекцией по контрасту.
Тонирование ч/б негативов (сепия, индиго).
тел: 979-74-31

Москва, Бережковская набережная, д14 (Photovision Club)

Адрес редакции:

121059 Москва, Бережковская набережная д14 “Фотоклуб”
тел: (495) 979-74-31
факс: 499- 766-14-12
e-mail: fk@kamera.ru,
www.kamera.ru

Учредитель:

ООО «Фотомастерские РСУ»
Игорь Бажан [редактор]
Валерий Трофимович [отд. рекламы]
Сергей Шамшин [вёрстка&дизайн]
Константин Гей [замредактора]
Газета зарегистрирована в Министерстве РФ по делам печати, телерадиовещания и средств массовых коммуникаций
Свидетельство:
ПИ № 77-5692 от 30 октября 2000 г.

Отпечатано с готовых диапозитивов в ГУП МО “Мытищинская межрайонная типография”
141009, г. Мытищи, ул. Колонцова, д. 17/2.
Тел: 586-3090,
Печать офсетная. Объем 4 п.л. Подписано в печать 25.06.2008 г.
Зак. Тир. 1000 экз.

ИН О МА И. О ПЛА ЕЛ ИКЕ:

Ф.И.О. плательщика

адрес плательщика

ИНН налогоплательщика

Номер лицевого счёта (код) плательщика

ИН О МА И. О ПЛА ЕЛ ИКЕ:

Ф.И.О. плательщика

адрес плательщика

ИНН налогоплательщика

Номер лицевого счёта (код) плательщика

УВАЖАЕМЫЕ ПОДПИСЧИКИ ! ПРИ ПОДПИСКЕ ЧЕРЕЗ СБЕРБАНК РОССИИ - УБЕДИТЕЛЬНАЯ ПРОСЬБА: ПРИСЫЛАЙТЕ ПОЖАЛУЙСТА КСЕРОКОПИИ ОПЛАЧЕННЫХ КВИТАНЦИЙ (ОБЯЗАТЕЛЬНО С ВАШИМ ПОЛНЫМ АДРЕСОМ) В РЕДКЦИЮ ГАЗЕТЫ ПО АДРЕСУ: 121059 г. МОСКВА ул. Бережковская наб. д.14 "ФотоКлуб на Бережковской" РЕДАКЦИЯ ГАЗЕТЫ "ФОТОКУРЬЕР"

"Академия Классической фотографии"

Базовый курс "Основы творческой фотографии"

Программа курса:

истори фотографии; устройство фотокамер (зеркальные, дальномерные, среднеформатные и форматные камеры); о устройство объективов, законы оптики; экспозици и экспопоправки (зависимость плотности негативов от экспозиции); композиционное построение кадра; художественные аспекты фотографии; психологи воспри ти изображений; жанры фотосъемки и их специфика; фильтры дл цветной и черно-белой фотографии; цветные негативные, слайдовые и черно-белые фотопленки; технологи про вки пленки и фотопечати; черно-бела ручна печать (лабораторна работа); макро съемка; художественный портрет; основы студийной фотосъемки (практическое зан тие); работа с фотовспышками и аксессуарами дл вспышек;

Продолжительность: 14 зан тий

Зан ти - 3 раза в недел : вторник, четверг с 19:00 до 23:00, суббота с 11:00 до 17:00 (выезды на натурну съёмку)

В курс вкл чены практические зан ти с выездом на натуру, (вкл ча ночну фотосъемку) и обсуждение работ учащихс . Практические зан ти выполн тс учащимис на своей фототехнике с рекомендаци ми по использовани их моделей фотокамер, оптики, вспышек. Дл демонстрации примеров управлени экспозицией, глубиной резкости и при макросъемке используетс цифрова фототехника и компь тер.

Москва, Бережковска набережна д.14 "Фотоклуб на Бережковской",
тел: 979-74-31
www.photovision-club.ru

ФОТО МАСТЕРСКИЕ РСУ

ФОТОТЕХНИКА, ОБЪЕКТИВЫ И АКСЕССУАРЫ ФИРМЫ VOIGTLANDER

WWW.KAMEPA.RU

WWW.BESSA.R

750	BESSA-R3M F50/2 HELIAR (KIT)	31 750	12/5.6 ULTRA WIDE HELIAR	21
630	BESSA-R 2A (BLACK) (LEICA M)	20 000	15/4.5 ASPH. HELIAR	13
050	BESSA-R 2M (GRAY) (LEICA M)	20 000	21/4 COLOR-SKOPAR	13
630	BESSA-R 3A (GRAY) (LEICA M)	20 000	21/4 COLOR-SKOPAR (LEICA M)	13
800	BESSA-R 3M (BLACK) (LEICA M)	20 000	25/4 SNAPSHOT SKOPAR	10
630	BESSA-R 4A (BLACK) (LEICA M)	21 000	25/4 SNAPSHOT SKOPAR (LEICA M)	13
300	BESSA-R 4M (BLACK) (LEICA M)	21 000	28/1,9 ASPHERICAL ULTRON	15
550	BESSAFLEX TM (BLACK) (CHROM)	14 600	35/1.2 NOKTON (LEICA M)	27
630	40/2 ULTRON ASPH.(AIS-P)	14 500	35/1.7 ASPHERICAL ULTRON	13
050	90/3,5 APO-LANTHAR (NIKON)	15 100	35/2,5 COLOR-SKOPAR (LEICA M)	13
630	180/4 SL APO-LANTHAR (NIKON)	17 550	40/1,4 NOKTON CLASSIC (LEICA M)	13
3 050	CARL ZEISS 35/2 (NIKON)	26 000	50/1,5 NOKTON	
3 600	CARL ZEISS 50/1.4 (NIKON)	18 000	75/2,5 COLOR HELIAR	
3 600	CARL ZEISS 85/1.4 (NIKON)	36 000	90/3.5 APO LANTHAR	

МОСКВА, БЕРЕЖКОВСКАЯ НАБЕРЕЖНАЯ Д.14,
ТЕЛ:(495) 979-74-31, (495) 971-84-61
(499) 766-14-12

РЕКЛАМЫ НА ПРАВАХ

13-я Санкт-Петербургская

ФОТО ЯРМАРКА

23-26 октября 2008

ЦВЗ "МАНЕЖ" • Исаакиевская пл., 1

• цифровая и аналоговая фотография • фотопечать •
• гаджеты • прикладная фотография и фотоуслуги •
• семинары и мастер-классы •
• фестиваль международных фотоконкурсов •
• фотоконкурсы для профессионалов и любителей •

ИВЦ "Реал",
Объединение "Фотоцентр"
союза журналистов России,
Гильдия рекламных фотографов.

При поддержке:
журналов Digital Photo, iXBT.com,
Photographer, Russian ZOOM, Foto&Video,
Потребитель, Реклама и Полиграфия,
ФотоTravel, Фотомастерская, Фото и Цифра,
Цифровик, ИРА "Фото Бизнес Ньюс"
газеты "ФотоКурьер"

www.photofair.ru
(812) 332-3188